A1390

Blind klavierslot op 90 mm

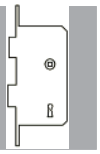

KENMERKEN

Asafstand	90 mm
Draairichting	keerbare dagschoot (extern)
Slotkast	open, verzinkt
Dagschoot	massief zamac vernikkeld
Nachtschoot	14 mm (enkele toer) staal, vernikkeld bij voorplaat in inox staal, verzinkt bij voorplaat gelakt
Kruknoot	kunststof 2-delig
Krukstift	8 mm
Patentgaten	ja

BESCHIKBAARHEID

Doornmaat	50 mm	
Voorplaat	symmetrisch afgerond (2) 22 mm	
Afwerking	staal gelakt:	-inox look (1) -wit (4) -koper look (A) -brons look (B)
	chroomstaal geborsteld (7)	
Sluitplaat	vlak (PA090)	

VERPAKKING

Per stuk (incl. sleutel, excl. sluitplaat)
Bulk: 25 stuks per doos (incl. sleutels, excl. sluitplaat)

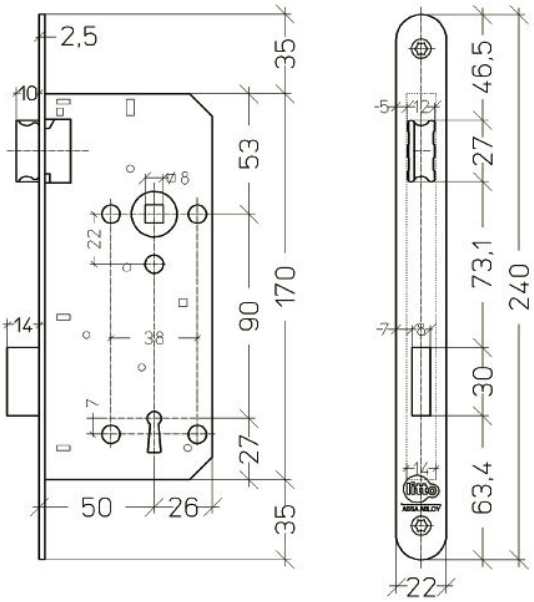

ARTIKELCODE

Voorplaat

A13902 1 4 7 A B 50 — b.v. A139021 50

Doornmaat

Afwerking